小ホール音響回線図

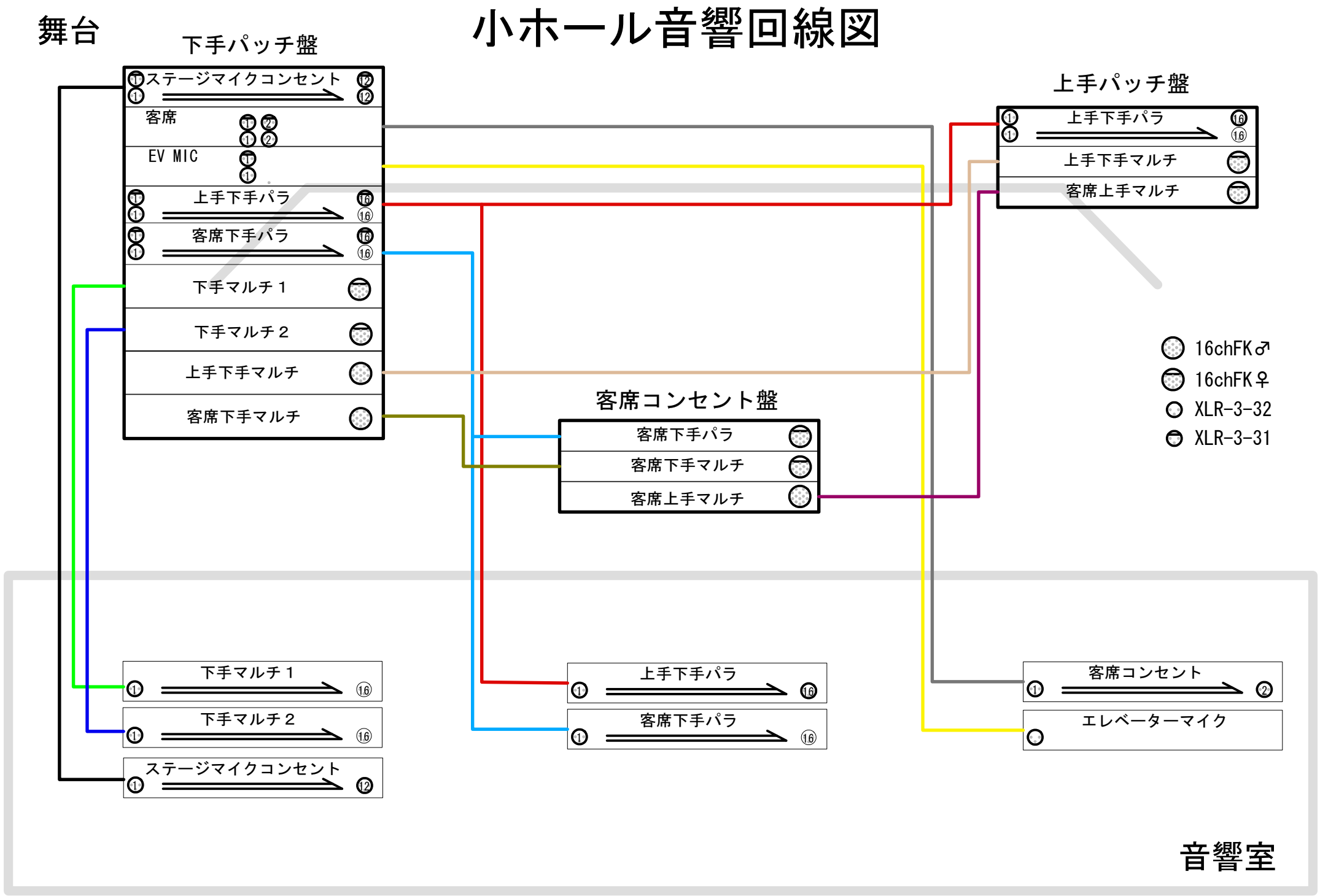
舞台
下手パッチ盤
ステージマイクコンセント
客席
EV MIC
上手下手パラ
客席下手パラ
下手マルチ１
下手マルチ２
上手下手マルチ
客席下手マルチ
上手パッチ盤
上手下手パラ
上手下手マルチ
客席上手マルチ
客席コンセント盤
客席下手パラ
客席下手マルチ
客席上手マルチ
16chFK♂
16chFK♀
XLR-3-32
XLR-3-31
下手マルチ１
下手マルチ２
ステージマイクコンセント
上手下手パラ
客席下手パラ
客席コンセント
エレベーターマイク
音響室